GARDEROBEMEKKA

PREMIUM INNREDNING

Monteringsanvisning

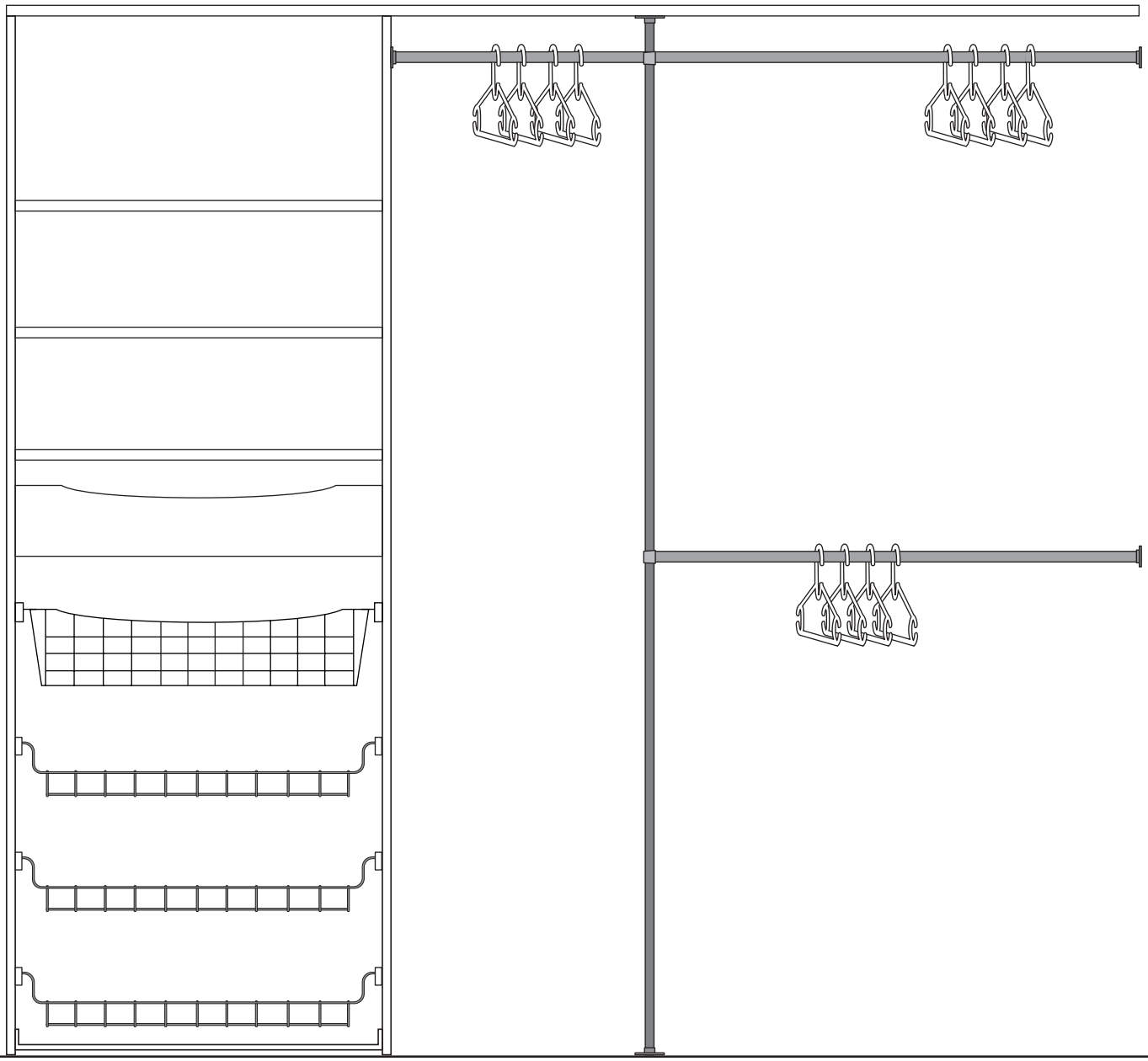

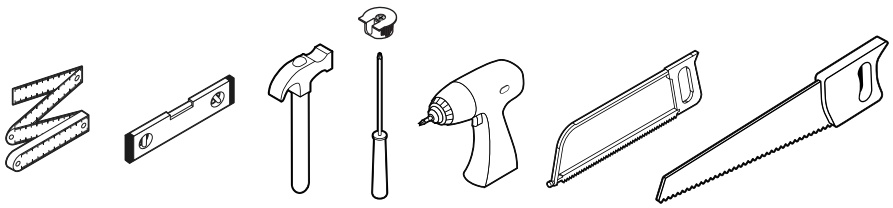

Montering av seksjon | første sidevange

1

Fjern eller tilpass lister etter seksjonens bredde: 47 / 57 / 77 cm.

2

Fest 2 hyllefester i sidevangen i hull nr. 32 regnet fra bunn. Her skal midthyllen monteres for avstiving av seksjonen.

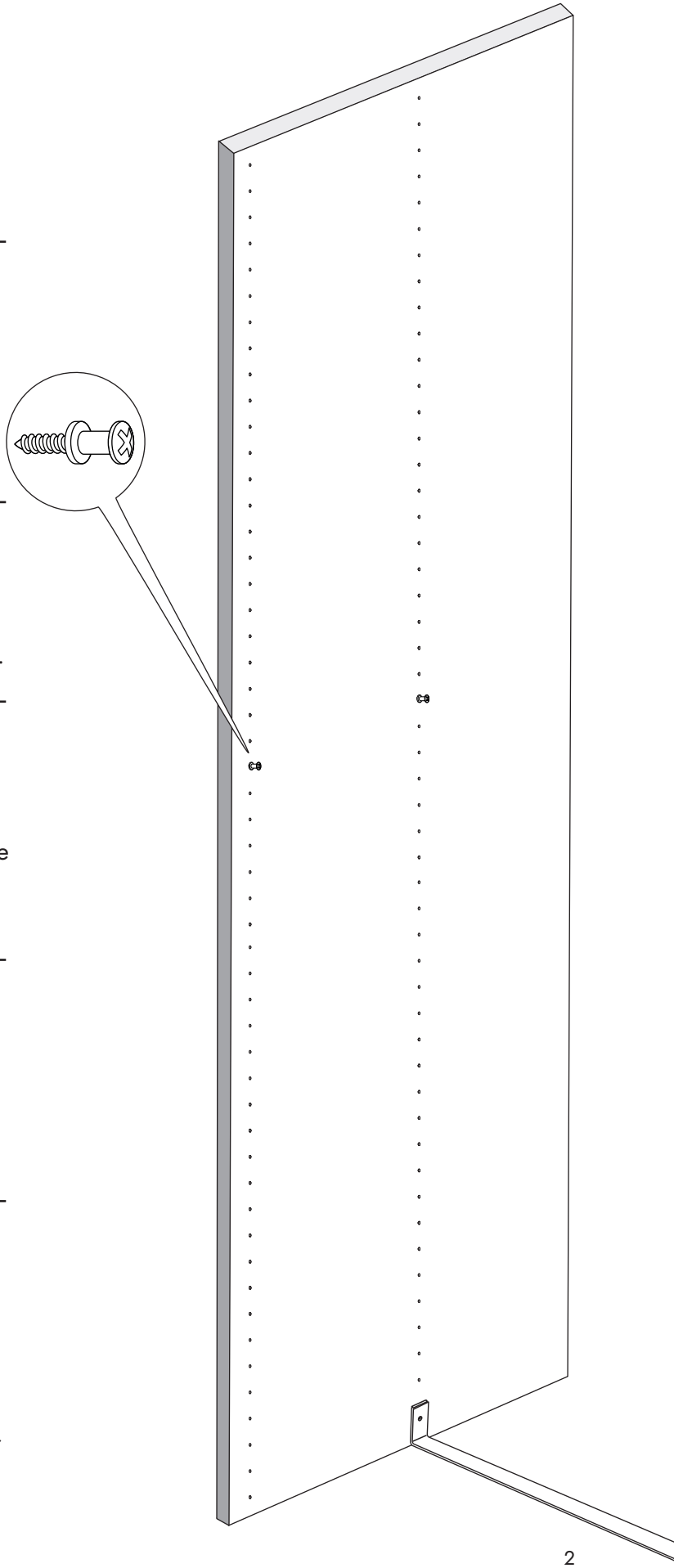

3

Skru inn avstandsstag eller bunnhylle i nederste hull.

4

Fest deretter 2 hyllefester i sidevang nr. 2 i samme høyde (hull nr. 32 fra bunn). Monter deretter hyllene i bunn/midten av sidevangen.

5

Nå står seksjonen i lodd og er klar for montering av topphylle.

6

Når flere seksjoner monteres etter hverandre, prøv å unngå at hyllene står rett ovenfor hverandre. Alternativt kan spissen på skruene knipes av med ca 3 mm. Da unngår man at skruer til hyllene treffer hverandre.

Rollerkurv, sko

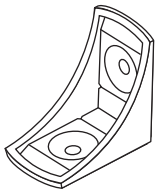

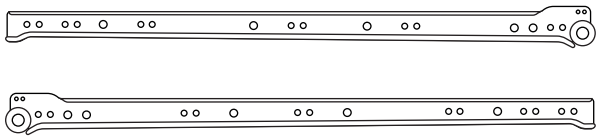

1

Skinner monteres i skapets sidevang.

Benytt minst 2 av hullene på skinnen som passer hullene i skapets sidevang.

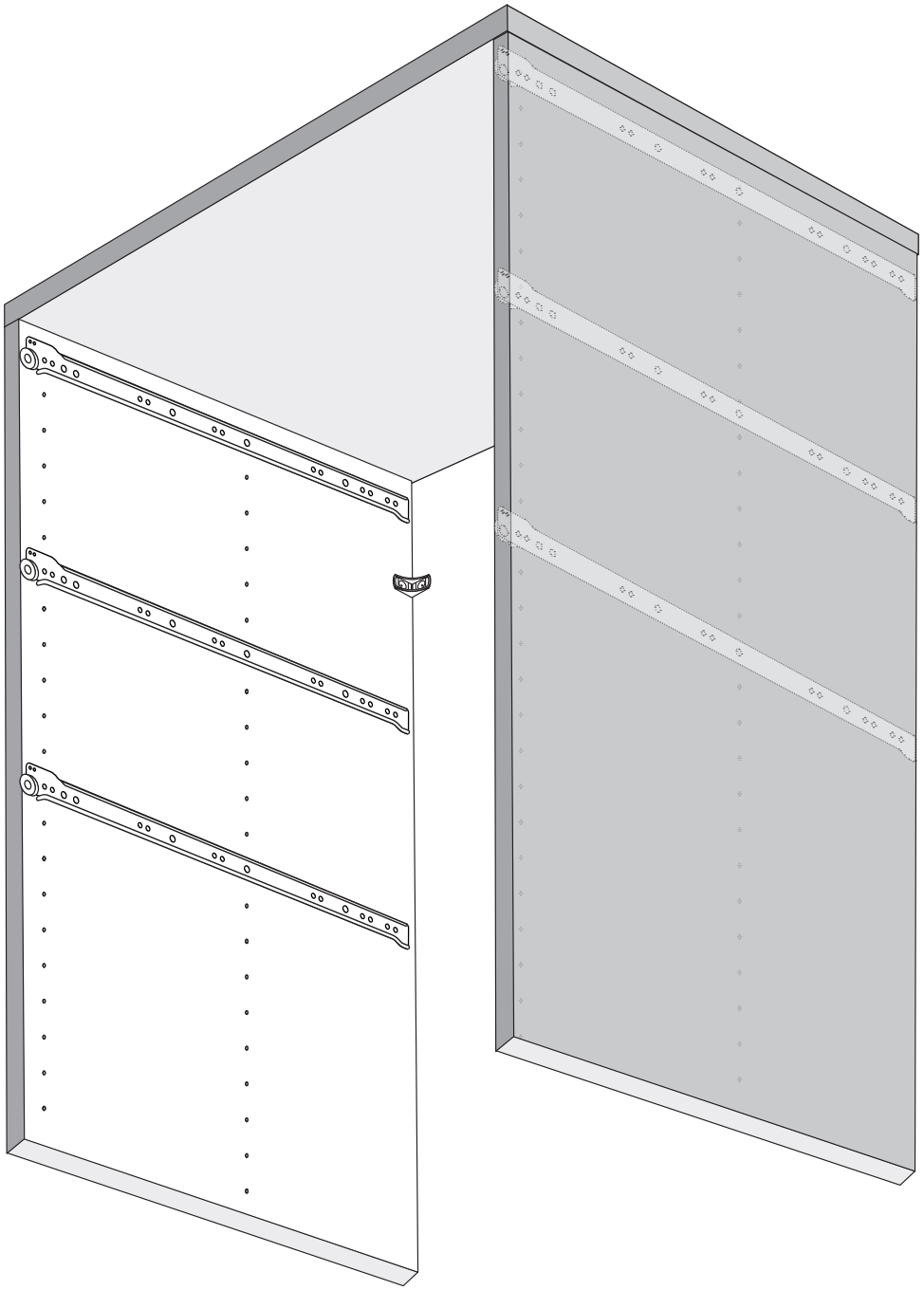

OBS! Hjul ned

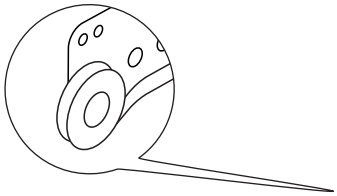

Når man monterer på begge sider av én sidevang, kan skruene gå mot hverandre. For å unngå dette, benytt skruer på et sted som ikke er forboret.

Rollerkurv, sko

2

Avstand mellom skinner

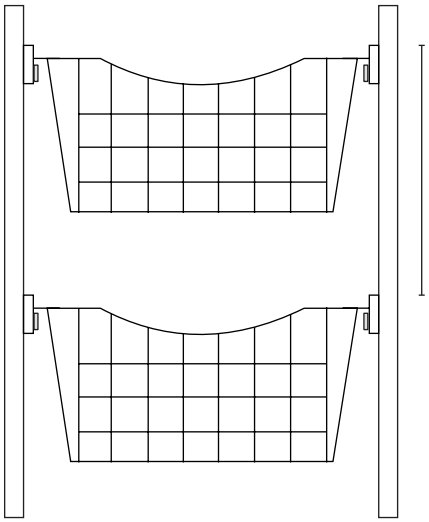

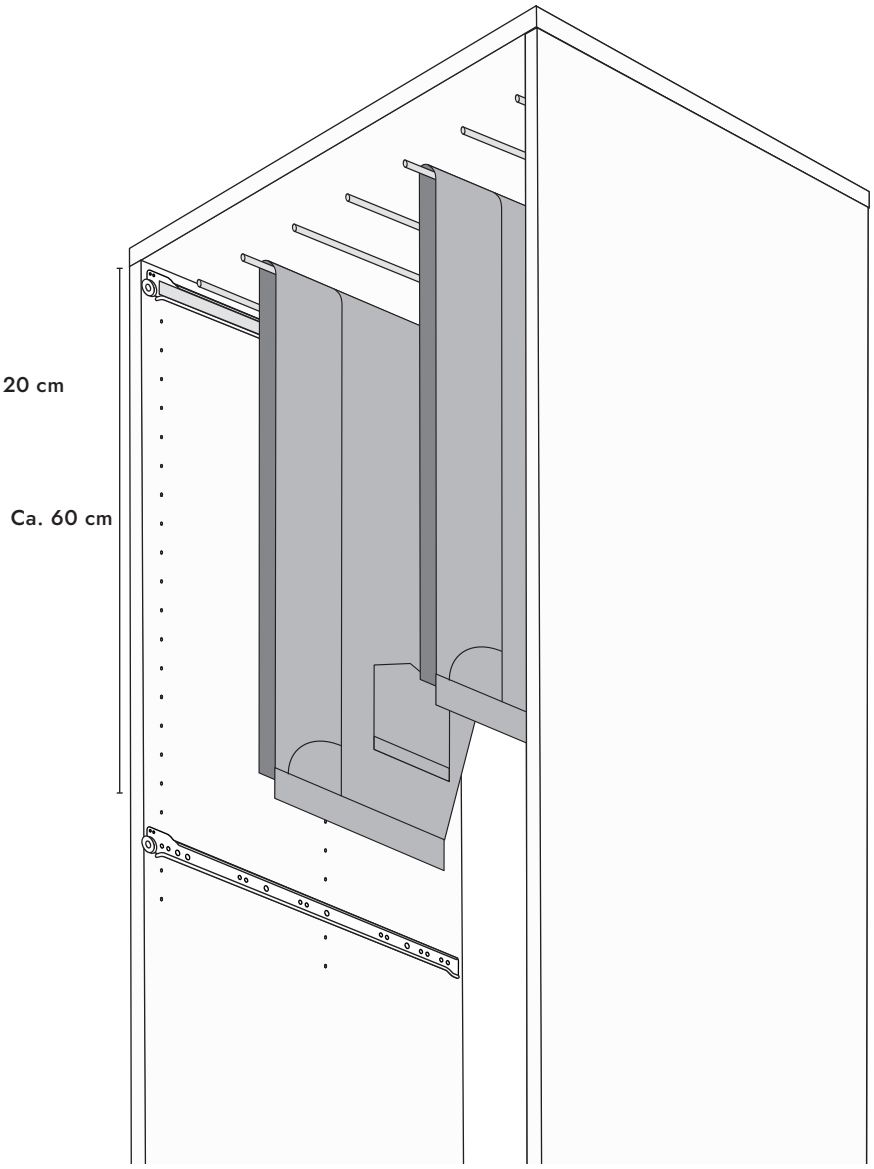

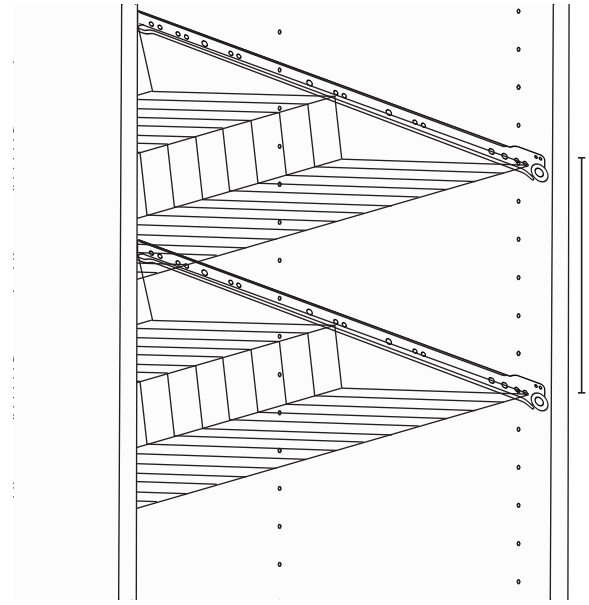

Ca. 20 cm eller 5 synlige hull mellom skinnene.

Rollerkurv, sko

3

Settes inn i skapet ved å løfte kurven i front.

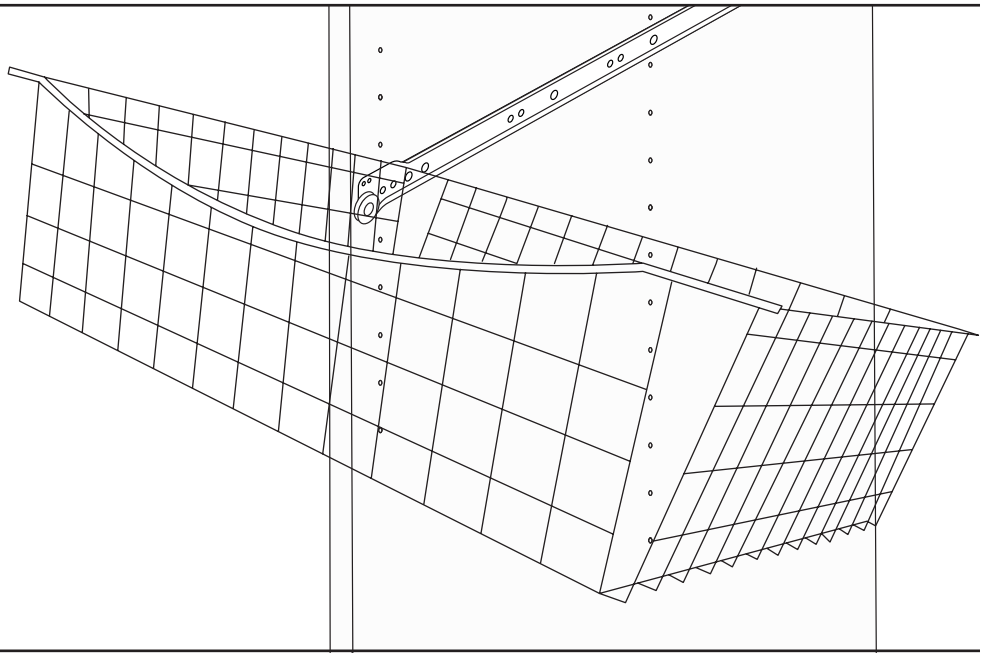

4

Vinkel festes i bakkant, oppe og nede på sidevangen.

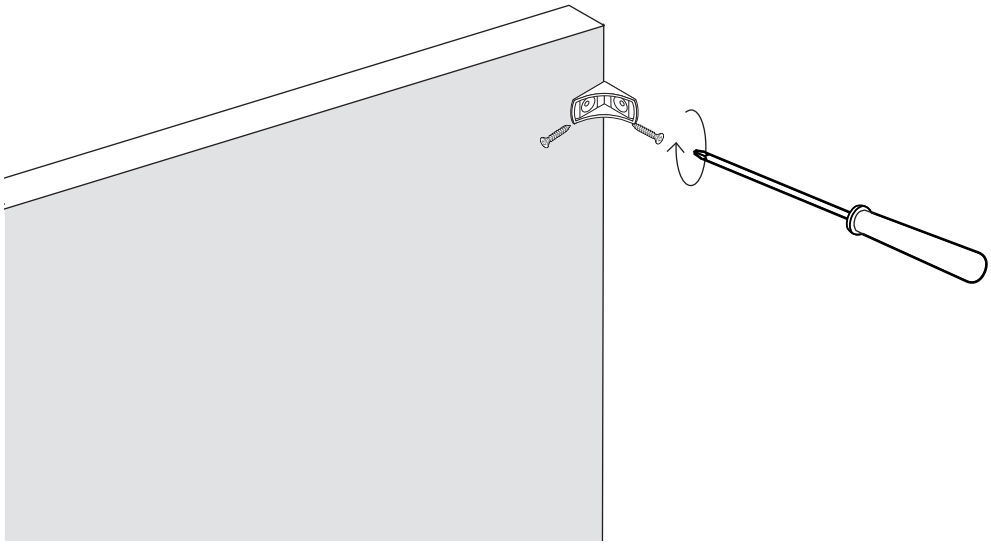

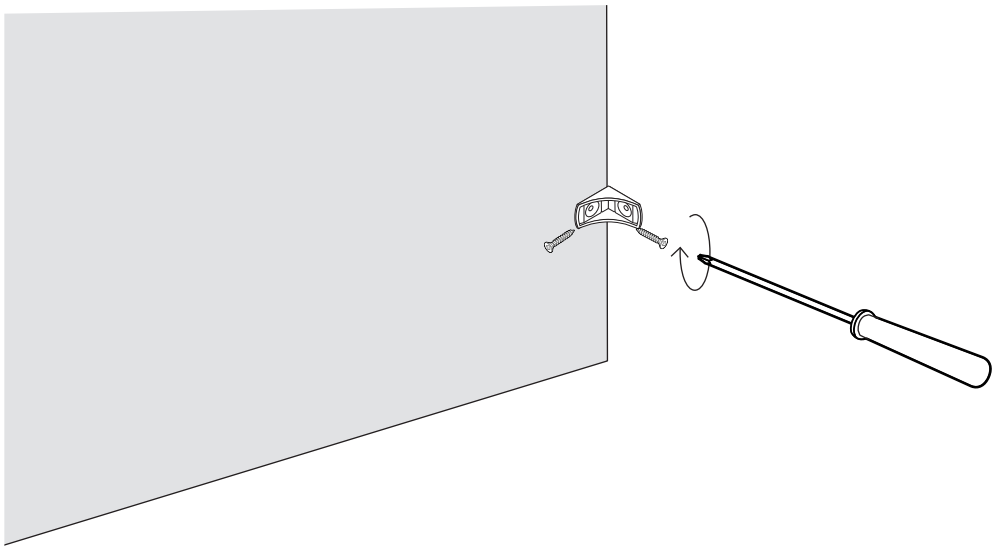

Hylle

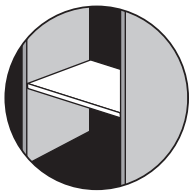

4X

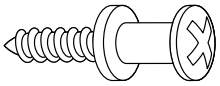

4X

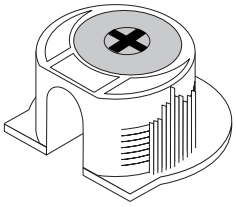

1X

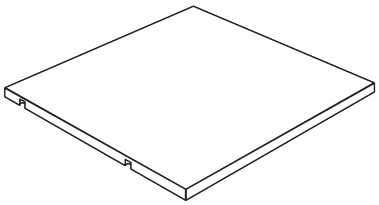

1

Plasser 4 hylleklammer i sporene på undersiden av hylleplaten. Slå varsomt med en hammer til de er helt nede.

OBS: Dobbeltsjekk at klammene har riktig ende vendt ned mot hylleplaten.

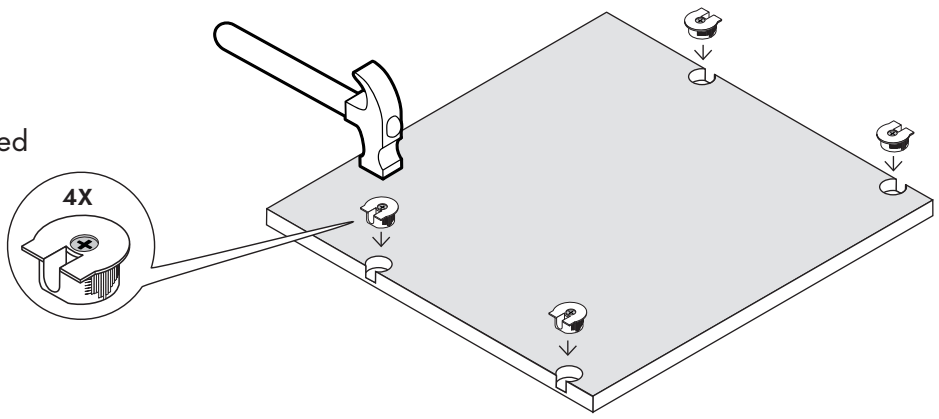

2

Fest hyllefestene på sidevangene i ønsket høyde. Skru til med skrutrekker.

Plasser så hyllen forsiktig ned i hyllefestene.

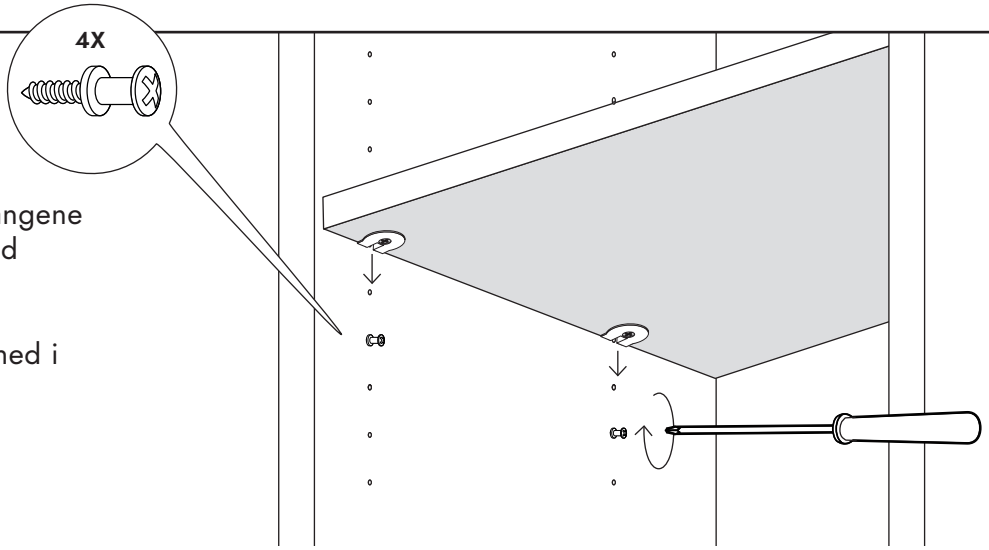

3

Etter hyllen er plassert, låses festene med skrutrekker på undersiden av platen.

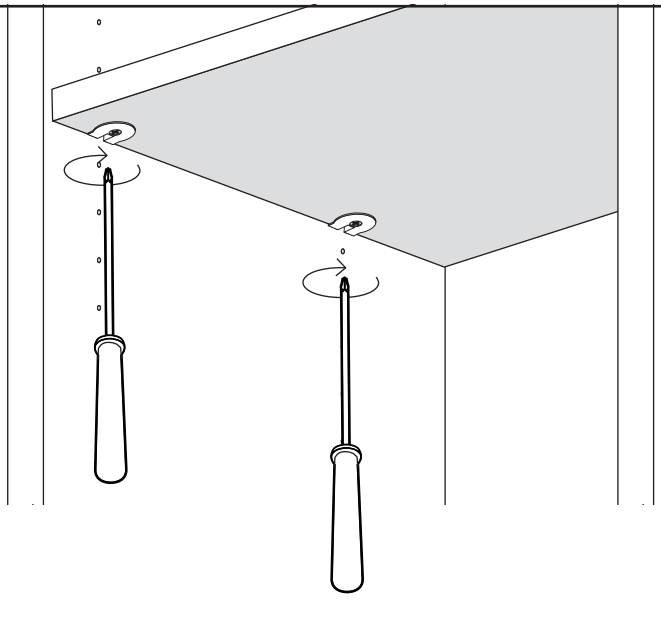

Topphylle

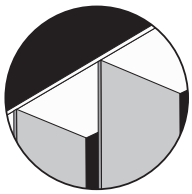

2X 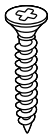

2X 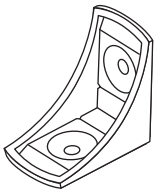

1

Mål ut og tilpass bredden som topphyllen skal monteres mot.

Kapp til topphyllen i ønsket bredde.

OBS! For penest resultat, benytt den kappede delen over en seksjon av hyllen.

Ved skjøting av topphyylle, benyttes de kuttede sidene mot yttervegg.

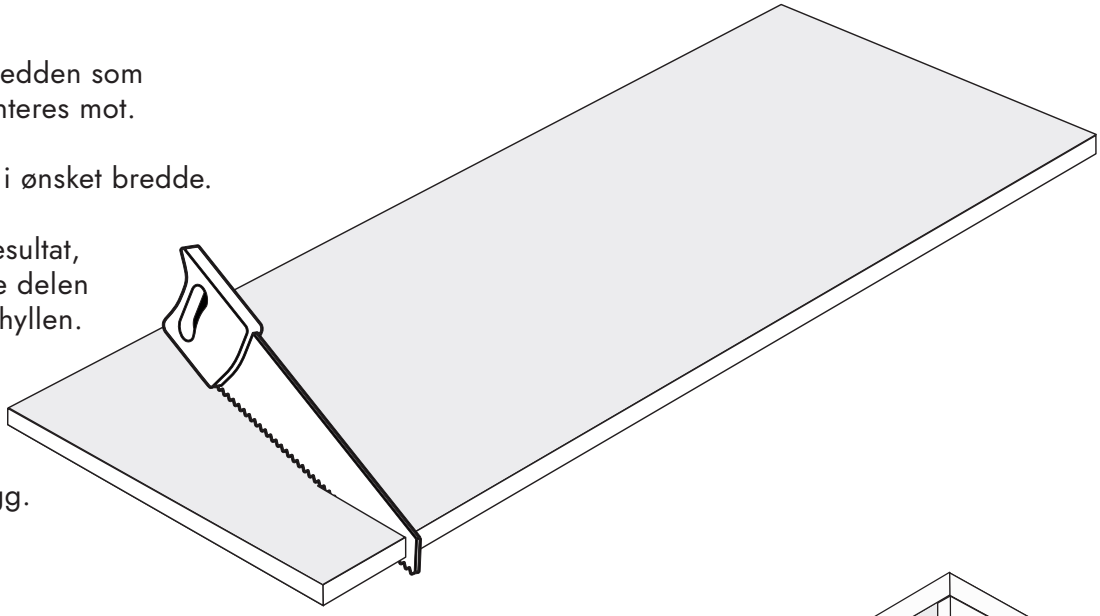

2

Monter topphyllen på toppen av sidevanger.

Fest med vinkler.

Benytt vater for best resultat.

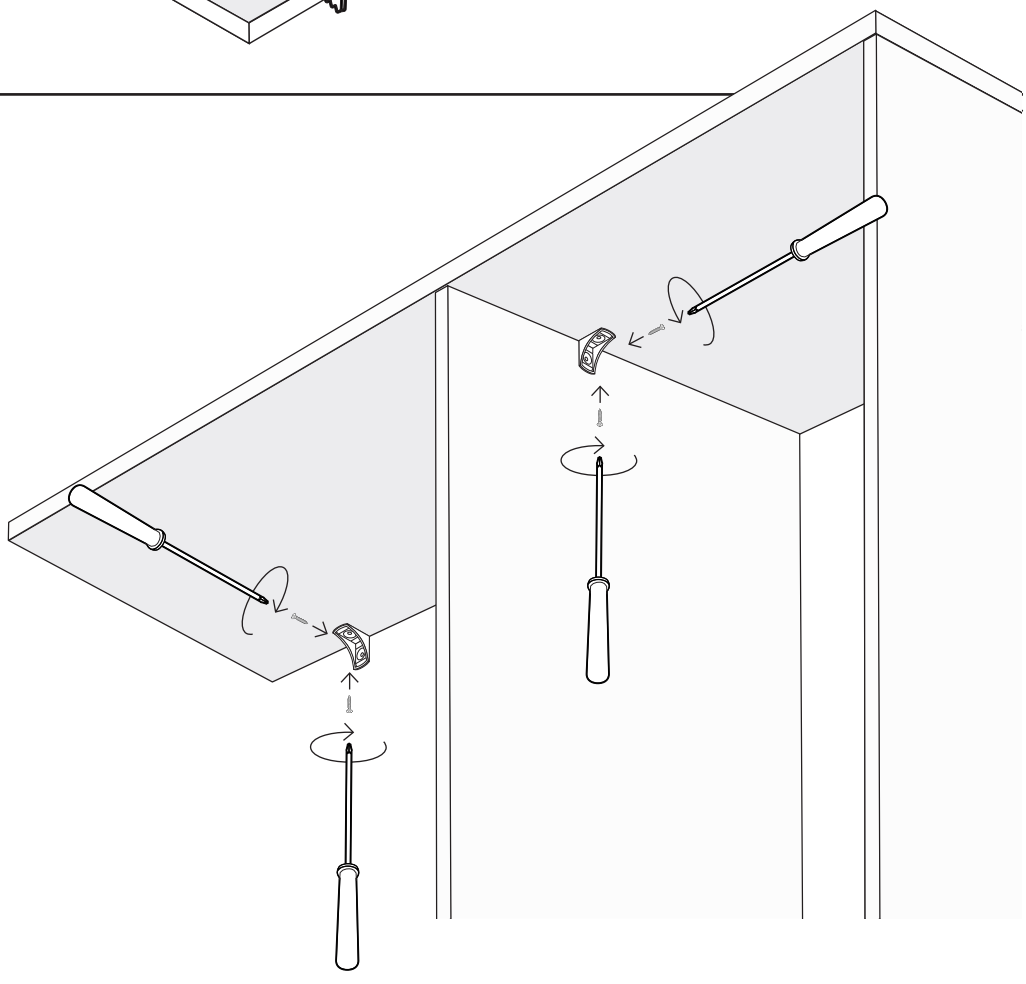

Avstandsstag

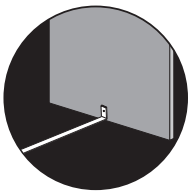

6X 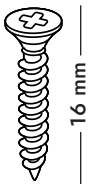

2X 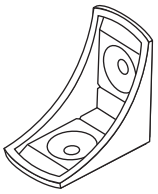

1X

1

Monter avstandsstaget til sidevangen i nederste hull, på midterste hullrekke.

1 stag per modul.

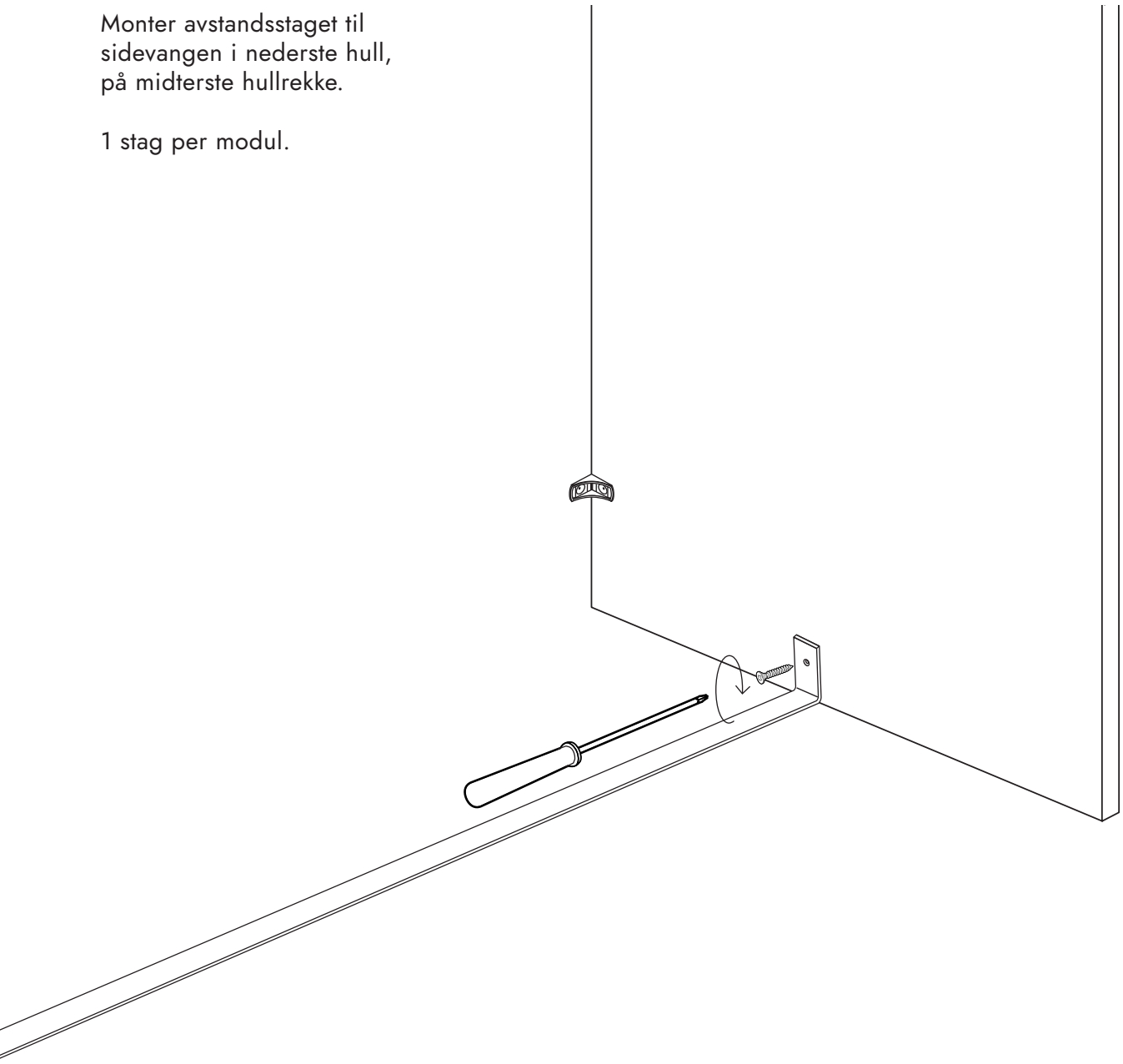

Garderobestang, kort og langt heng 1/4

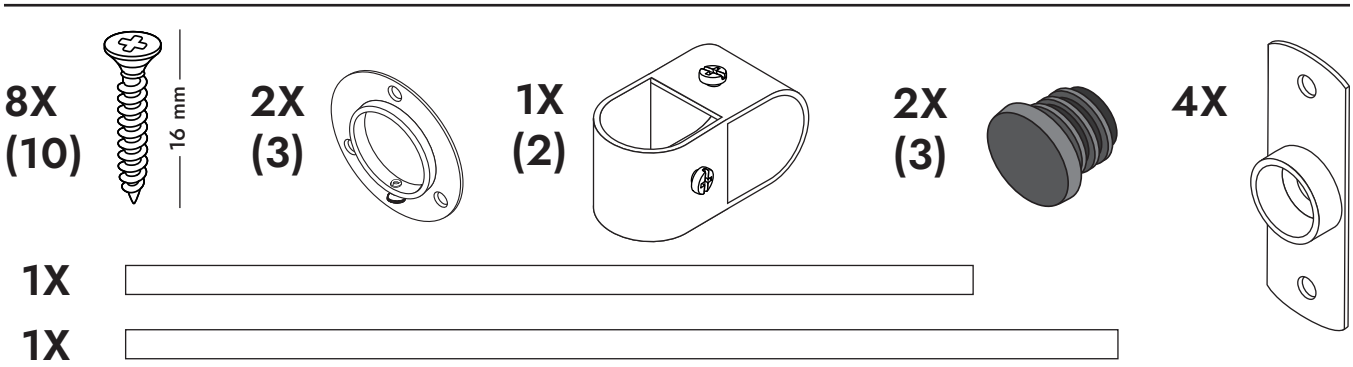

1

Kapp til ønsket lengde på garderobestangen – mål fra punkt til punkt, trekk fra 5 mm.

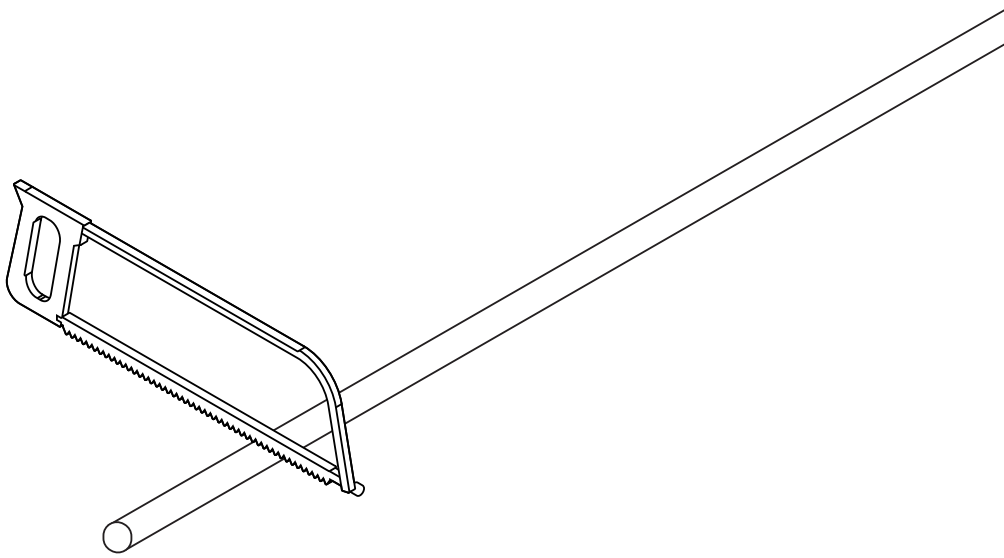

2

Monter første veggfeste fast i veggen etter angitt bredde/høyde.

Deretter sett veggfeste nr. 2 inn på stangen og monter stangen inn til samme bredde/høyde posisjon.

OBS! Pass på at stangen er i vater.

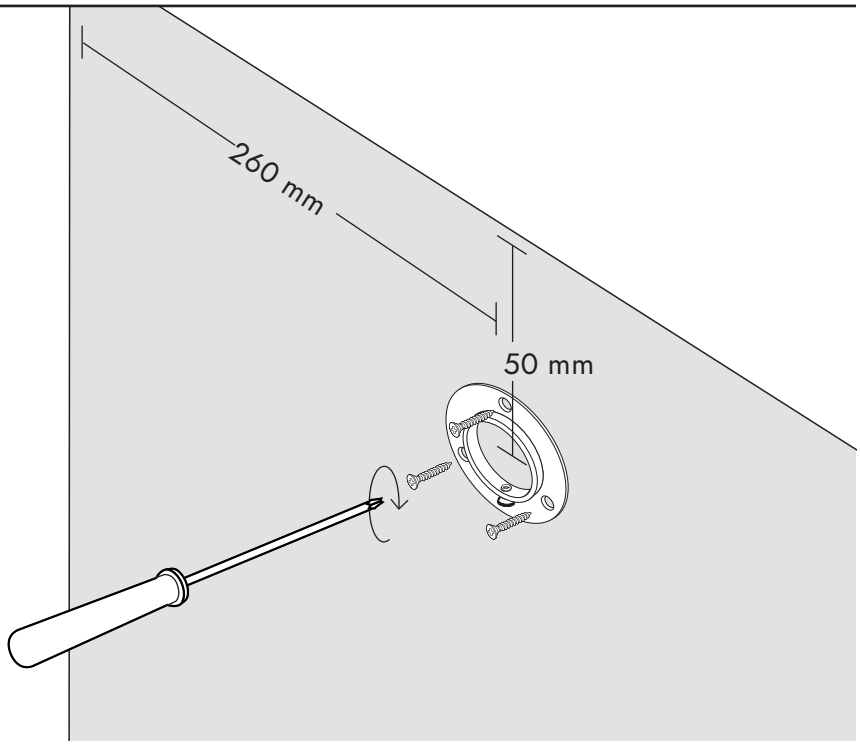

Garderobestang, kort og langt heng 2/4

3

Fest stengene i koblingskloen.

OBS! Hvis du skal ha dobbel garderobestang, monter koblingskloen som vist på illustrasjonen.

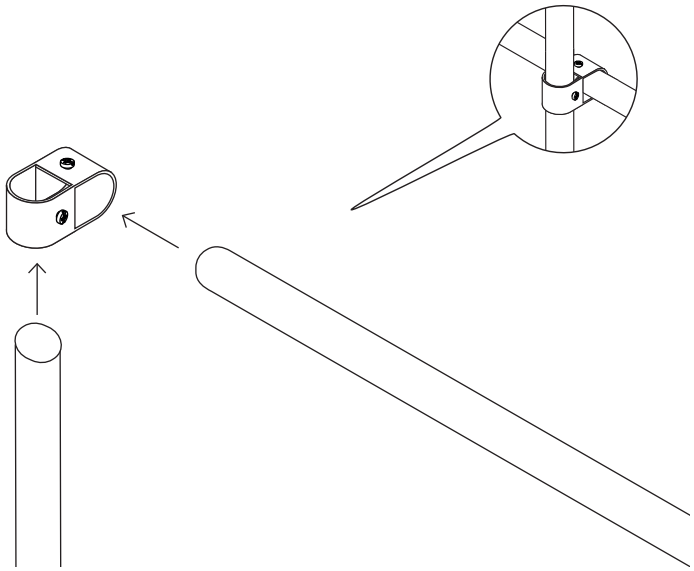

4

Støttestangen føres skrått inn mot montert garderobestang, med en koblingsklo til, stangen føres gjennom den første koblingkloen og deretter settes støttestangholder på toppen av denne.

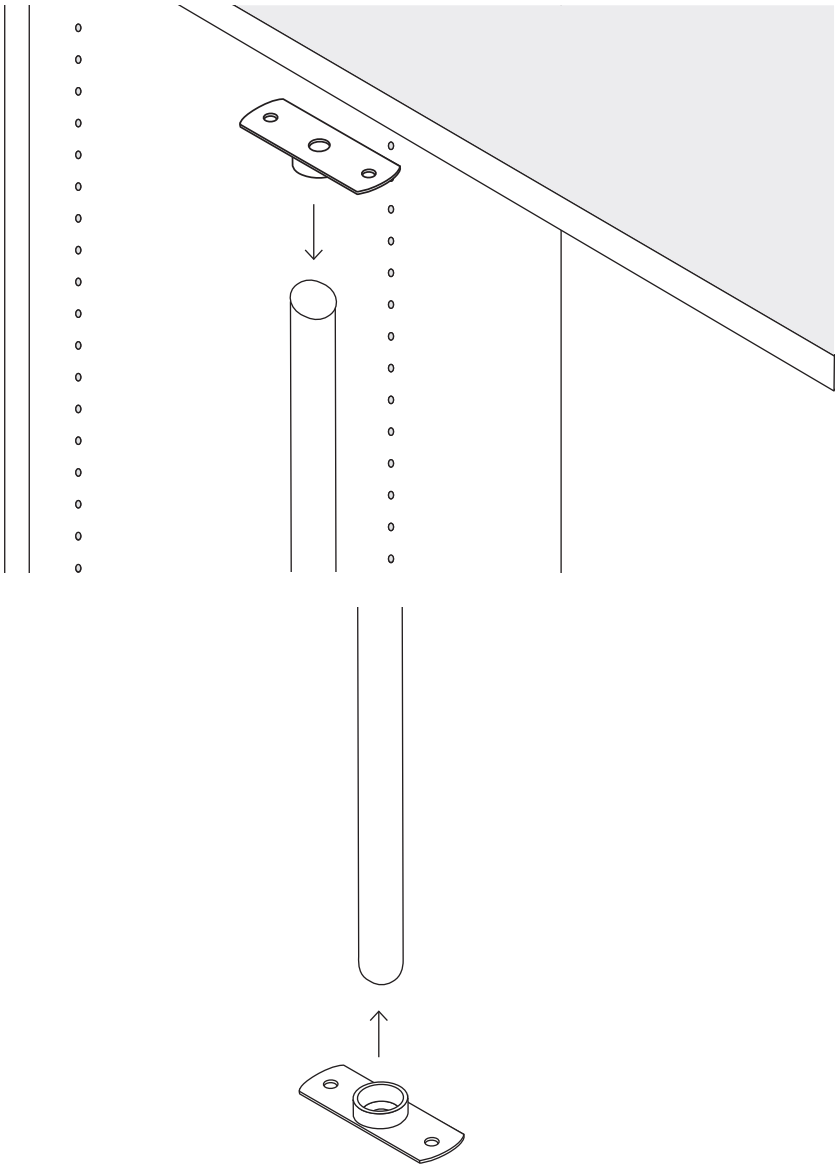

Garderobestang, kort og langt heng 3/4

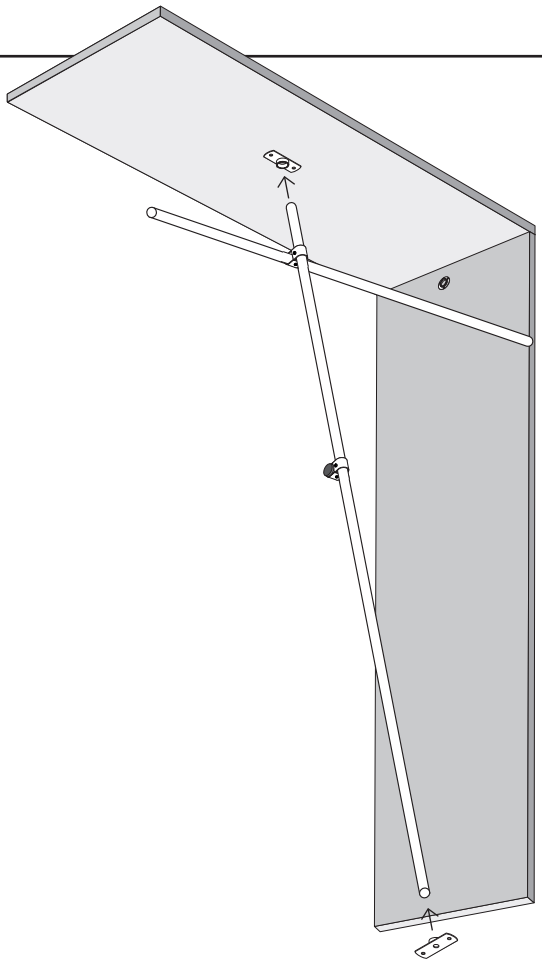

5

Støttestangen føres skrått inn mot montert garderobestang, med en koblingsklo til, stangen føres gjennom den første koblingkloen og deretter settes støttestangholder på toppen av denne.

Før stangen settes opp i loddrett stilling, sett den 2 støttestang-holderen på enden av stangen ned mot gulvet. Nå er du klar for å føre støttestangen i rett posisjon.

6

Bestem hvilken bredde du ønsker på det lange henget og skru fast støttestangen i lodd, først opp mot hattehyllen og deretter ned i gulvet, benytt gjerne vater.

Hvis man ikke ønsker å skru rett i gulvet, benytt egnet lim.

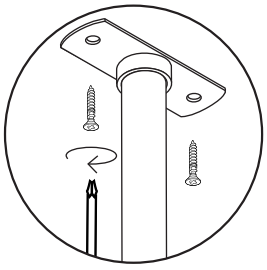

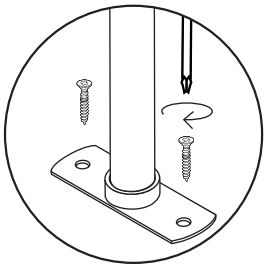

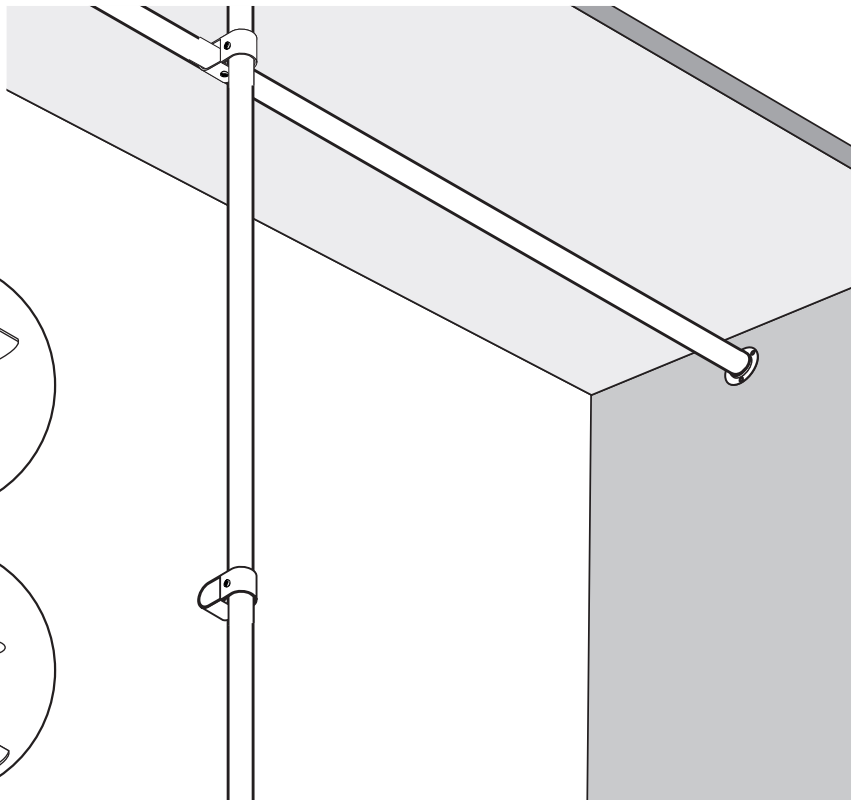

Garderobestang, kort og langt heng 4/4

7

Resterende bredde måles opp og nå kappes den siste korte gardeobestangen.

Skru fast garderobestangen i veggfeste.

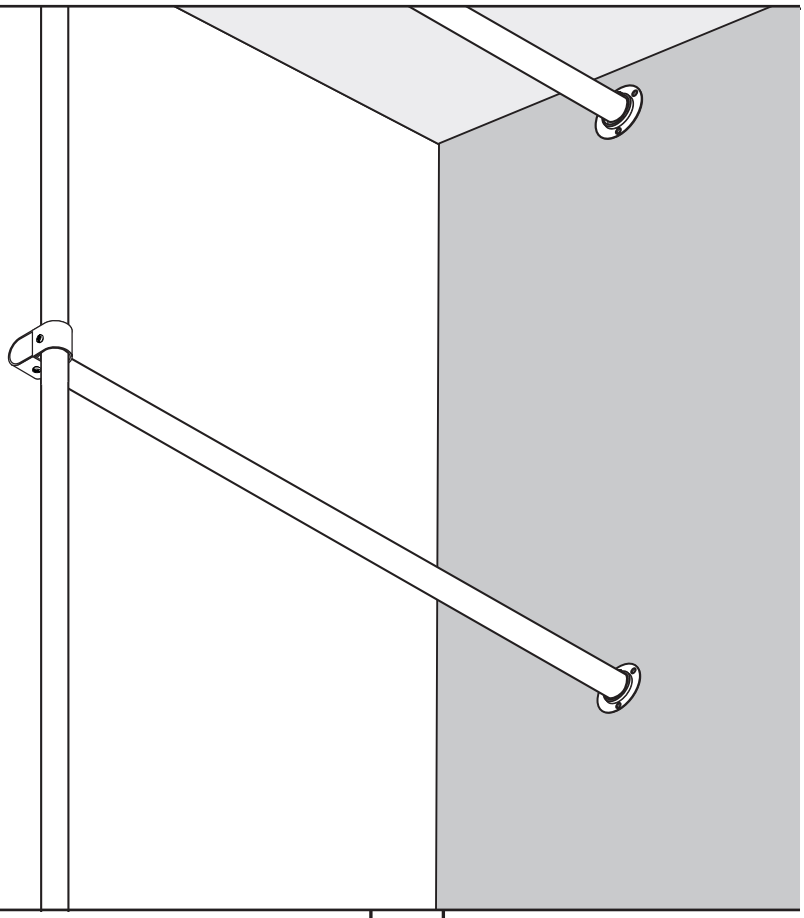

8

Skru fast garderobestangen i koblingskloen og avslutt med en endepropp.

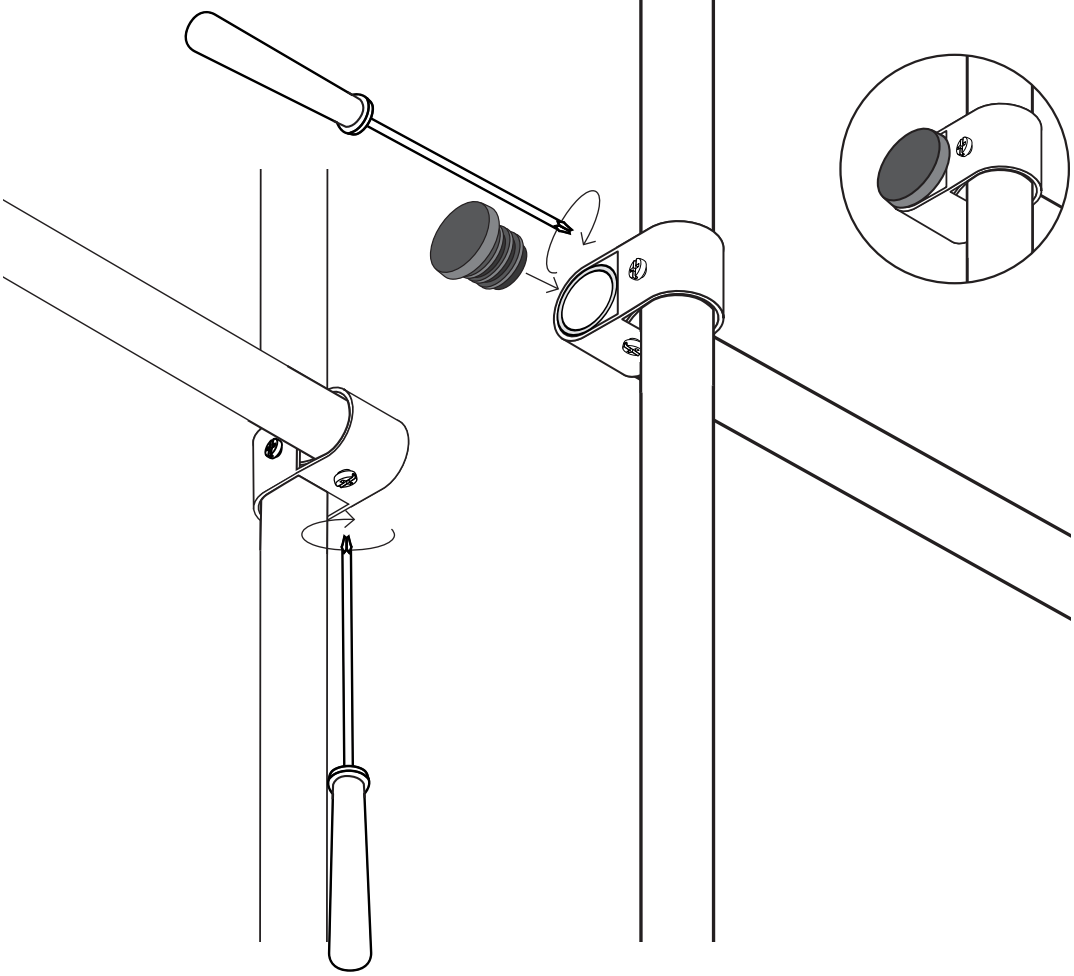

Skuff

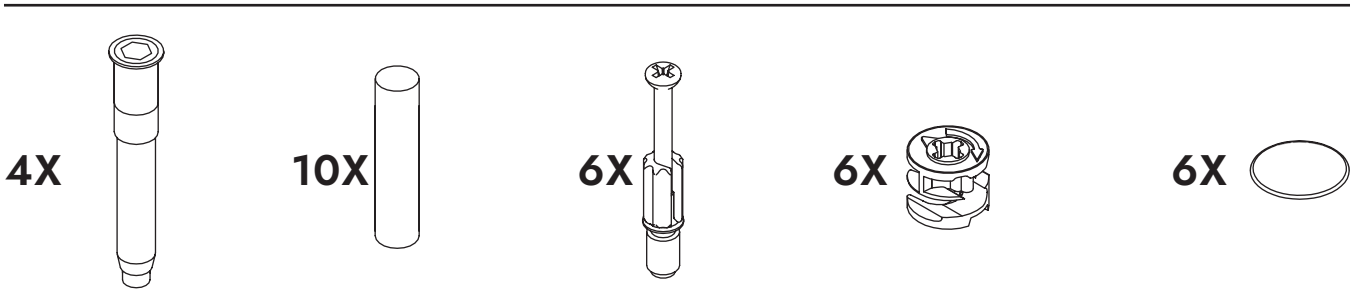

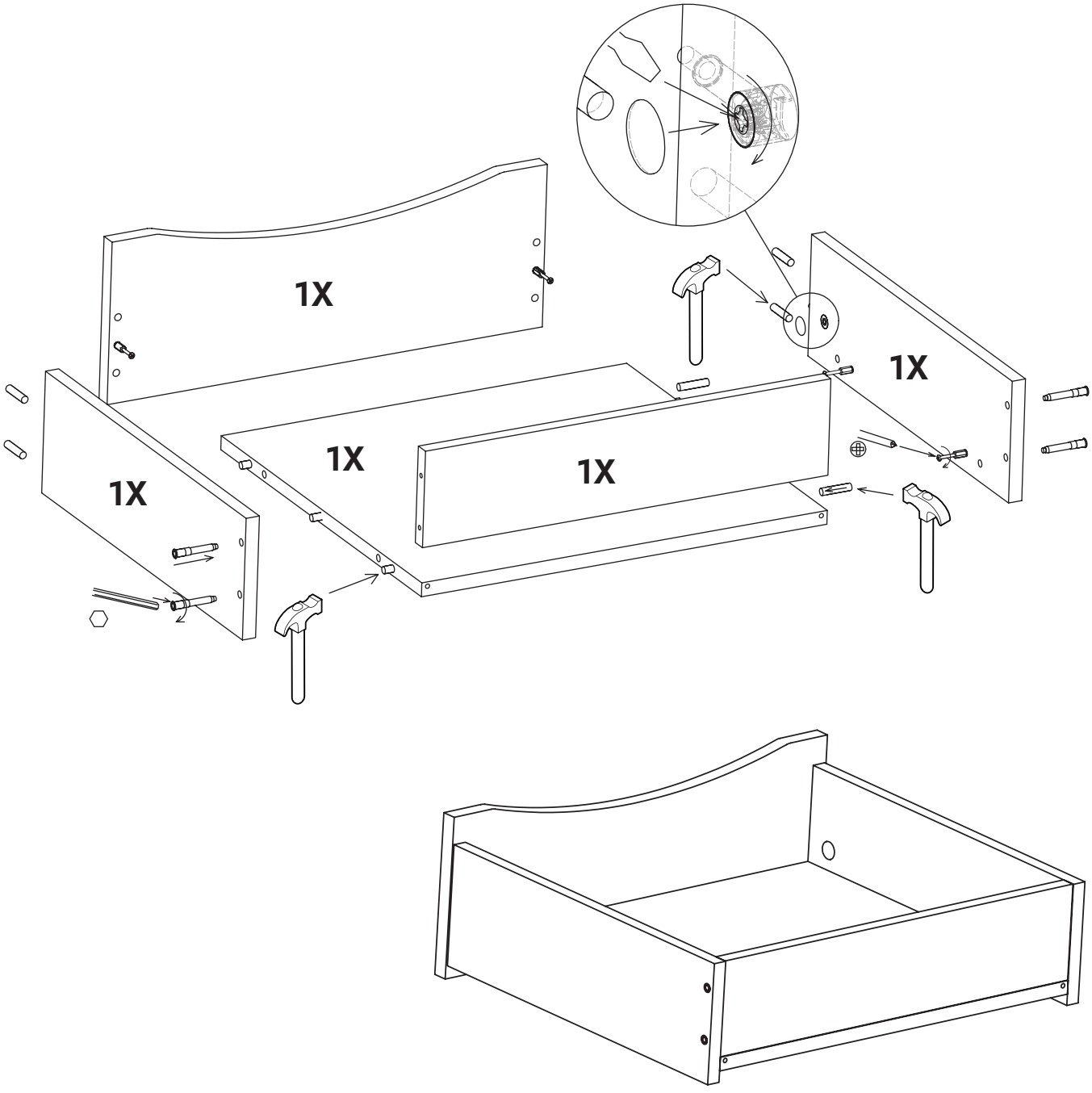

Montering av skuff

1

Fronten av skuffeskinnen skrus inn, som anvist, i andre hull.

Skrue nr. 2, festes utenom forborrede hull i seksjonen.

Benytt vater slik at skinnen festes i rett posisjon.

Hvis man har flere skuffer over hverandre skal skinnen festes i hvert 6. hull.

Hvis man har skuffer som skal være ved siden av hverandre må skruen ikke festes i samme hull, da vil skruene gå imot hverandre.

Mål opp og fest i samme høyde/ dybde som skuff ved siden av.

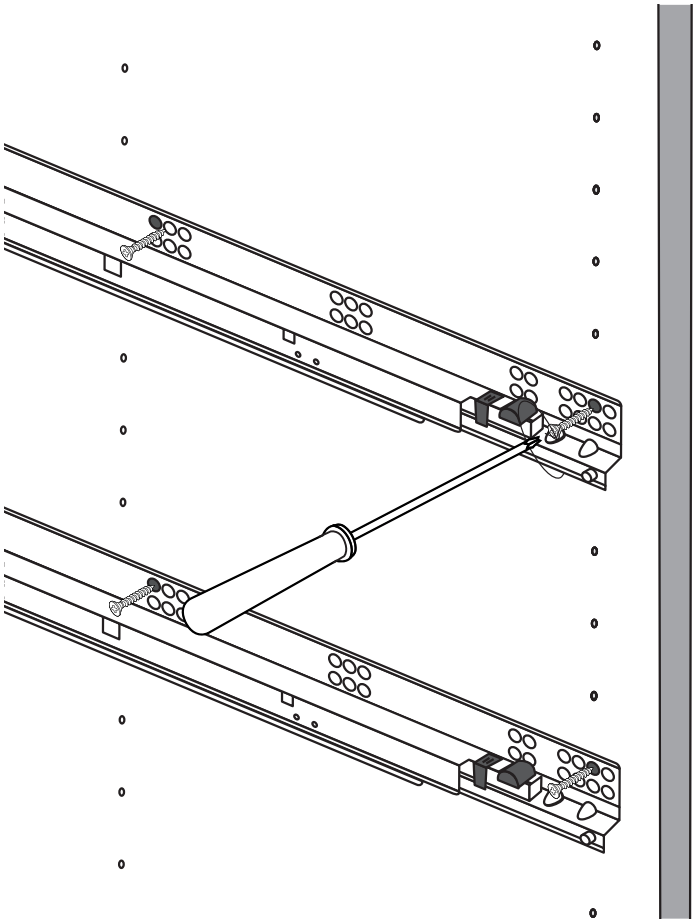

2

Etter at skinnene er festet, skyv skuffen inn slik at krokene i bakkant og forkant kommer ned i de forhåndsborrede hullene.

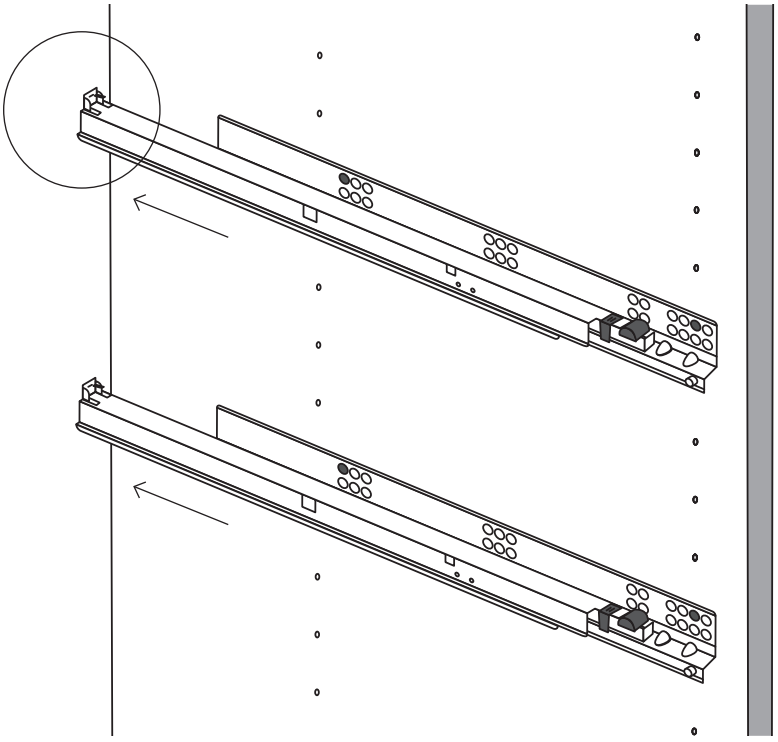

GARDEROBEMEKKA

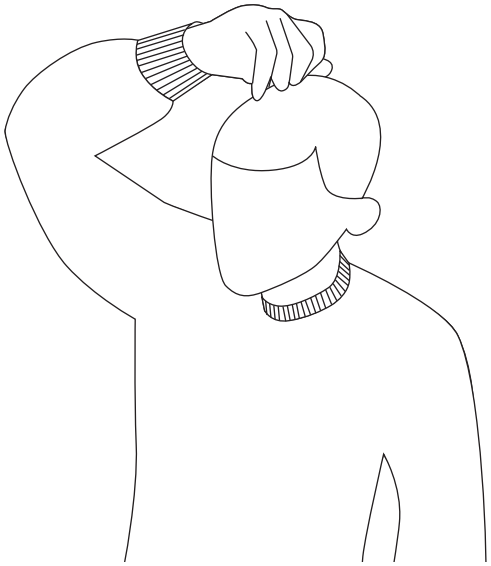

Står du fast?
Vi kan hjelpe deg!
Ring
94 00 55 66

www.garderobemekka.no